PF STILE

LINEA LIBERTY

BASE 101-4

La base 101/4 caratterizzata da 4 razze è realizzata interamente in fusione di ghisa e provvista di crociera “star”, è disponibile in due altezze standard ed abbinabile a piani di diverse forme e dimensioni.

ALTEZZE STANDARD

dimensioni in millimetri

TOP 800 x 800 / ø 800

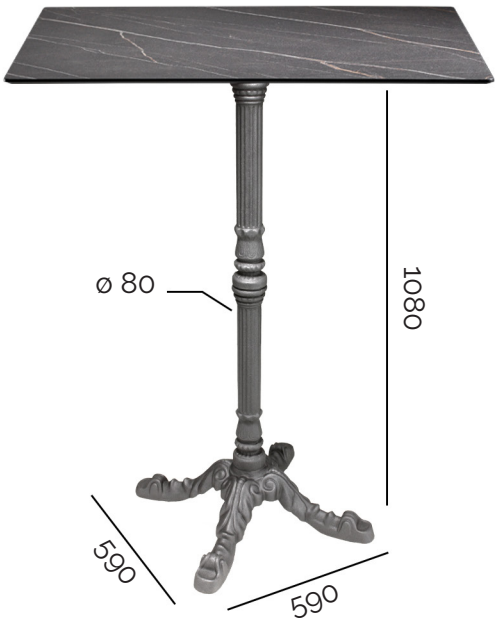

26,5 kg

TOP 800 x 800 / 900 x 900 / ø 1000

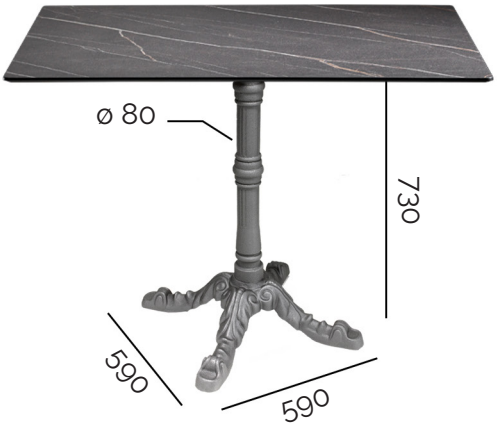

21 kg

Finiture standard

03

03. Nero bucciato

Finiture speciali

04 05 06 07 08 09 10

11 12 13 14 15 16

04. Bianco raggrinzante, 05. Cappuccino raggrinzante, 06. Grigio raggrinzante, 07. Grigio sabbia grafite, 08. Nero grafite, 09. Oro nero lucido, 10. Argento nero lucido, 11. Alluminio bucciato, 12. Rosso PF, 13. Argento lucido metalizzato, 14. Acciaio bruno, 15. Ruggine, 16. Corten

Finiture premium

19 20 21

19. Nero damasco, 20. Nero cracklè, 21. Bianco cracklè

* vedi “Garanzie, pulizia e manutenzione dei prodotti, uso e collocamento dei prodotti“

N.B: le misure del top sono indicative o consigliate da PF STILE

N.B: le finiture speciali e premium sono realizzate con procedimenti artigianali e ci possono essere variazioni di tono di colore da produzione a produzione.

PF STILE

CARATTERISTICHE TECNICHE

- Base in fusione di ghisa verniciata a polvere epossidica
- Colonna in fusione di ghisa verniciata a polvere epossidica
- Crociera “star” in alluminio pressofuso verniciata a polvere epossidica
- 4 piedini regolabili

SUPPLEMENTI

- Verniciatura in qualsiasi colore Ral
- Finitura per esterno (verniciatura poliestere) *
- Verniciatura trasparente, opaca antimpronta poliestere
- Imballo singolo in cartone

* vedi “Garanzie, pulizia e manutenzione dei prodotti, uso e collocamento dei prodotti“