COLECCIÓN URBAN

BASE 480

Base en acero inoxidable compuesta por: contrapeso redondo en hierro fundido, carcasa en acero inoxidable, columna en acero inoxidable con sección circular y cruceta "star" en aluminio fundido a presión o disco de fijación para tapas de vidrio.

ALTURAS ESTÁNDAR

medidas en milímetros

TAPA 700 ⌀

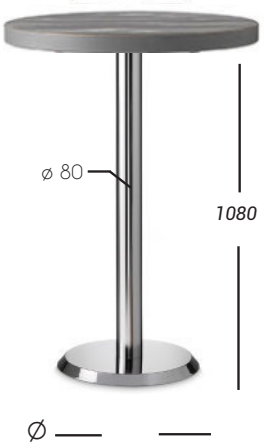

16 kg

TAPA 800 ⌀

15 kg

TAPA 900 ⌀

14 kg

Acabados estándar

01. Inoxidable satinado,
02. Cromado pulido,
03. Negro piel de naranja

Barnizadura industrial

09. Corten, 10. Óxido,
11. Gris grafito, 12. Negro carbón,
13. Caña de rifle, 14. Acero oscurecido

Acabados especiales

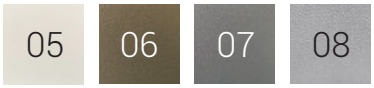

05. Blanco arrugado,
06. Capuchino arrugado,
07. Gris arrugado,
08. Aluminio piel de naranja

Efecto cepillado

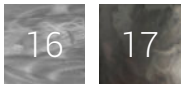

16. Zincado industrial efecto cepillado ,
17. Acero oscurecido industrial efecto cepillado

* ver "Garantías, limpieza y mantenimiento de los productos, uso y disposición de los productos"

ATENCIÓN: las medidas de las tapas son aproximadas o aconsejadas por PF STILE s.r.l.

ATENCIÓN: los acabados industriales son realizados artesanalmente y por lo tanto pueden producirse variaciones en la tonalidad de un lote a otro.

COLUMNA EN MADERA DE HAYA MACIZA BASE H 730 MM

Acabados estándar en madera

01. Natural Opaco,
02. Marrón Café,
03. Nuez Moscada

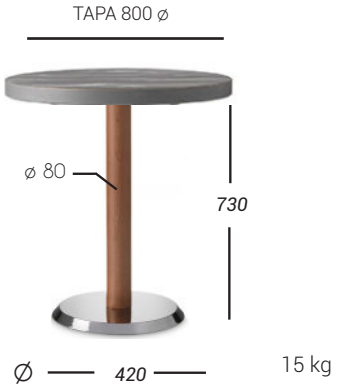

Acabados en madera especiales PF

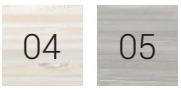

04. Blanco Alabastro,
05. Gris Roca

CARACTERÍSTICAS TÉCNICAS

- Contrapeso en hierro fundido barnizado.
- Carcasa en acero inoxidable satinado, acero cromado, o acero barnizado.
- Columna en acero inoxidable satinado, acero cromado, o acero barnizado.
- Cruceta "star" en aluminio fundido a presión.
- Disco de fijación en aluminio para mesas de vidrio.
- 4 tapones en PE.

SUPLEMENTOS

- Pies regulables bajo pedido.
- Barnizado en cualquier color RAL.
- Acabados de exterior *
- Barnizado transparente al poliéster, mate y antihuella.
- Embalaje individual en caja.

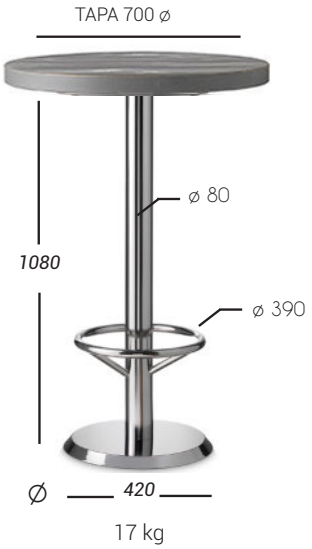

* ver "Garantías, limpieza y mantenimiento de los productos, uso y disposición de los productos"

ATENCIÓN: las medidas de las tapas son aproximadas o aconsejadas por PF STILE s.r.l.
ATENCIÓN: pueden producirse variaciones de tonalidad entre las maderas de un lote a otro.