PF STILE

COLECCIÓN LIBERTY

BASE 101-3

La base 101/3, caracterizada por 3 radios, está hecha completamentede hierro fundido y equipada con cruceta “Star” en aluminio fundido a presión. Está disponible en dos alturas estándar y se puede combinar con sobres tanto redondos como cuadrados.

ALTURAS ESTÁNDAR

dimensiones en milímetros

TOP 700 x 700 / ø 700

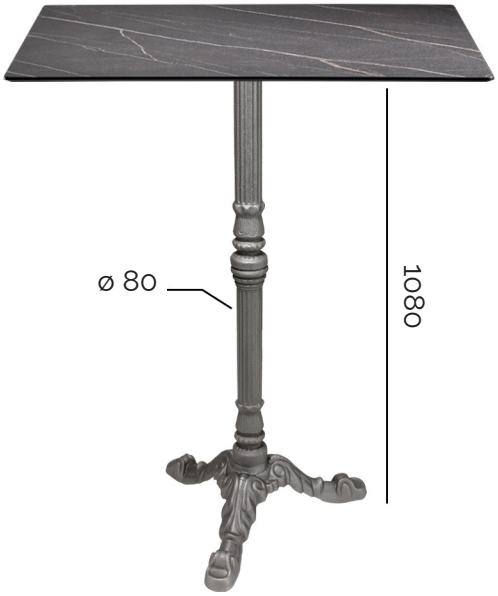

ø 550

24 kg

TOP 800 x 800 / ø 900

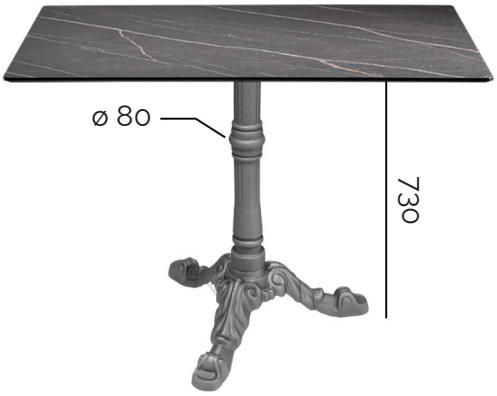

ø 550

18,5 kg

Acabados estándar

03

03. Negro piel de naranja

Acabados premium

19 20 21

19. Negro damasco, 20. Negro cracklè,
21. Blanco cracklè

Acabados spéciales

04 05 06 07 08 09 10

11 12 13 14 15 16

04. Blanco arrugado, 05. Cappuccino arrugado,
06. Gris arrugado, 07. Gris arena grafito,
08. Negro grafito, 09. Oro negro brillante,
10. Plata negro brillante, 11. Aluminio piel de naranja,
12. Rojo PF, 13. Plata pulida metalizada,
14. Acero Oscurecido, 15. Óxido, 16. Corten

* ver “Garantías, limpieza y mantenimiento de los productos, uso y disposición de los productos“

Atención: las medidas del sobre son indicativas o recomendadas por PF STILE.
Atención: los acabados especiales y premium son realizados artesanalmente y por lo tanto pueden producirse variaciones en la tonalidad de un lote a otro.

PFSTILE

CARACTERÍSTICAS TÉCNICAS

- Contrapeso y columna en hierro fundido barnizado con polvo epoxi
- Cruceta “Star” en aluminio fundido a presión barnizada con polvo epoxi
- 3 pies regulables

SUPLEMENTOS

- Barnizado en cualquier color RAL
- Acabado para exterior (barnizado de poliéster) *
- Barnizado transparente al poliéster, opaca y resistente a las huellas dactilares
- Embalaje individual en caja

* ver “Garantías, limpieza y mantenimiento de los productos, uso y disposición de los productos“